PRZEKRÓJ "A–A"

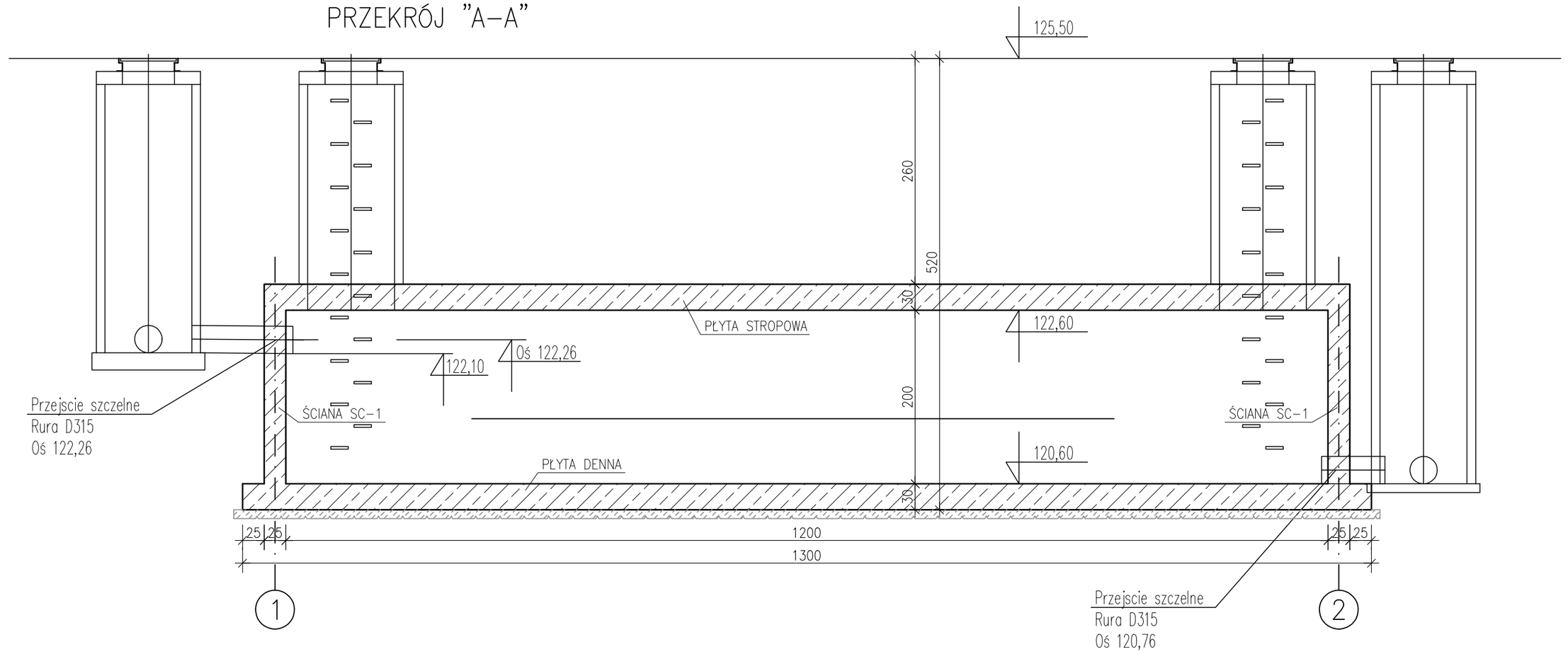

PRZEKRÓJ "B–B"

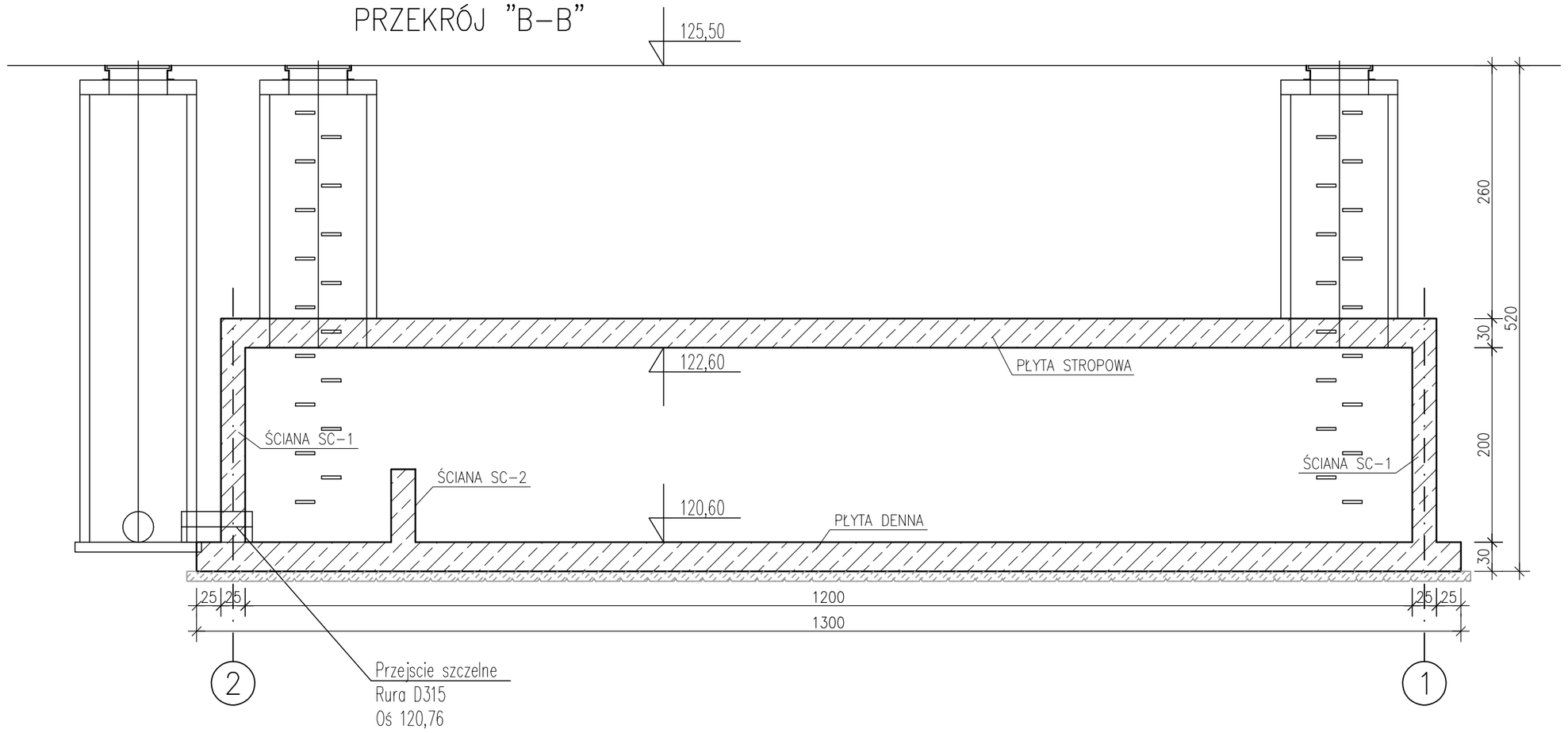

ZBIORNIK MEANDROWY – RZUT

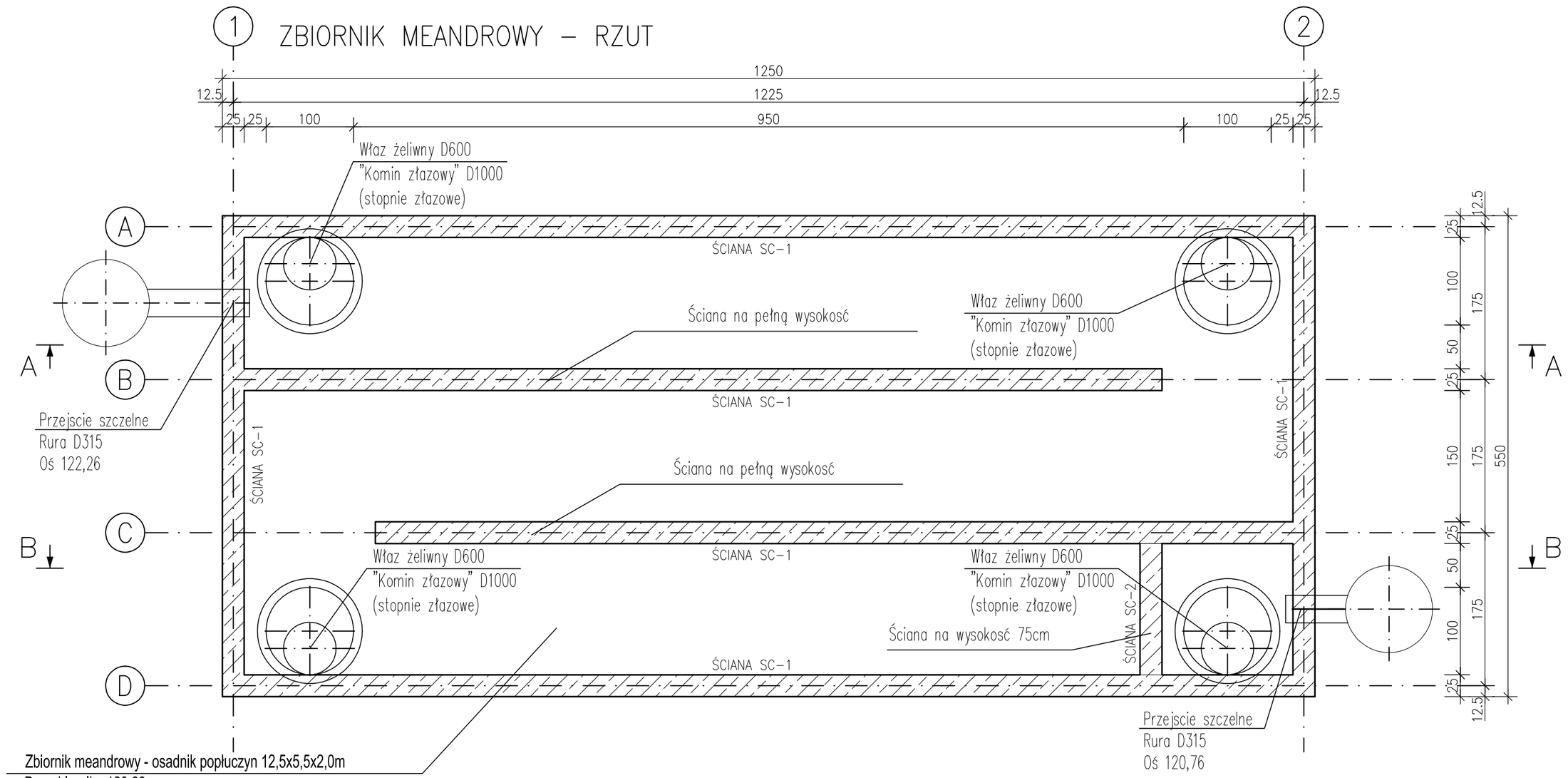

Zbiornik meandrowy - osadnik popłuczyn 12,5x5,5x2,0m
Dno zbiornika 120,60
Poziom wody po płukaniu filtrów 122,10 (H=1,5m)
Poziom wody przed płukaniem filtrów (poziom przelewu) 121,35 (H=0,75m)
Pojemność czynna 78,2m3
Wysokość w świetle 2,0 m
"sufit" zbiornika 122,60
Teren nad zbiornikierm 125,50

Uwaga:
Beton C30/37 ; W8
Stal zbrojeniowa AIIIN (RB500W)
Otulina 5cm
Poziom posadowienia fundamentów: 120,30m n.p.m.
Pod fundamenty wykonać podlewkę z betonu C8/10 gr.10cm.
Płyta fundamentowa gr. 30cm.
Strop żelbetowy monolityczny gr. 30cm.
Ściany żelbetowe gr. 25cm.
Izolacja przeciwwodna wg projektu architektury.

PROJEKT WYKONAWCZY

Piotr Dominiczak & Mariusz Szczuraszek
PRACOWNIA ARCHITEKTONICZNA

data: 12.2017r.

PRZEBUDOWA I ROZBUDOWA ISTNIEJĄCYCH BUDYNKÓW I NIECEK BASENOWYCH W RAMACH INWESTYCJI PN. „PRZECIW WYKLUCZENIU - KRAINA BEZ BARIER W PODDĘBICACH - REWITALIZACJA KOMPLEKSU GEOTERMALNEGO"
99–200 PODDĘBICE UL.MICKIEWICZA 19
DZ. NR 8/1, 8/2, 5/4, 6 – OBR. 6; DZ. NR 1/1, 129 – OBR. 7 JEDN. EWID.: 101103_4 M. PODDĘBICE

rys. nr K.15

format

BUDYNEK BASENOWY "CWR"
ZBIORNIK MEANDROWY

skala 1:50

BRANŻA	KONSTRUKCJA
PROJEKTANT KONSTRUKCJI	mgr inż. Ilona Cybel upr. budowlane do proj. bez ograniczeń w specjalności konstrukcyjnej WKP/0273/PWOK/13
OPRACOWANIE	mgr inż. Krzysztof Drożewski
OPRACOWANIE	mgr inż. Patrycja Gilewicz